Dane aktualne na dzień: 10-02-2026 07:21

Link do produktu: https://kaldekor.pl/szafka-vento-dk-8082-zlewozmywakowa-front-bialy-p-10888.html

Szafka VENTO DK-80/82 zlewozmywakowa front: biały - Halmar

Nasza cena brutto	**304,00 zł**
Cena katalogowa producenta brutto	~~**338,00 zł**~~
Dostępność	**Dostępny**
Czas wysyłki	**48 godzin**
Numer katalogowy	**5905248105362**
Kod producenta	**V-UA-VENTO-DK-80/82-BIAŁY**
Kod EAN	**5905248105362**

Opis produktu

Szafka VENTO DK-80/82 zlewozmywakowa front: biały - Halmar

wymiary:

- szerokość: 80 cm
- głębokość: 82 cm
- wysokość: 52 cm

Zlewozmywak wykonany z materiału: płyta meblowa laminowana / MDF wysoki połysk, kolor biały

Rodzaj:	szafka stojąca
Styl wykonania:	nowoczesny, skandynawski
Front kolor:	biały połysk
Korpus kolor:	biały
Szerokość (Zakres):	80
Wysokość:	82
Głębokość:	52
Kolor:	biały połysk
Waga brutto:	21.800
Waga netto:	21.300
Objętość:	0.049
Jednostka miary:	szt.
Ilość w paczce:	1
Ilość paczek:	1
Paczka 1:	87.00 x 57.00 x 10.00, 21.80 KG

Instrukcja montażu szafki Vento Dk 80 82

Instrukcja montażu szafki Vento Dk 80 82

MS VENTO

(RU) Инструкция по сборке:HM1 60/82; **(CS)** Návod montáž: SU1 60/82; **(HU)** Szerelési útmutató: SM1 60/82;
(EN) Assembly instructions: CW1 60/82; **(SK)** Návod montáž: SU1 60/82; **(PL)** Instrukcja montaż: DK1 60/82;

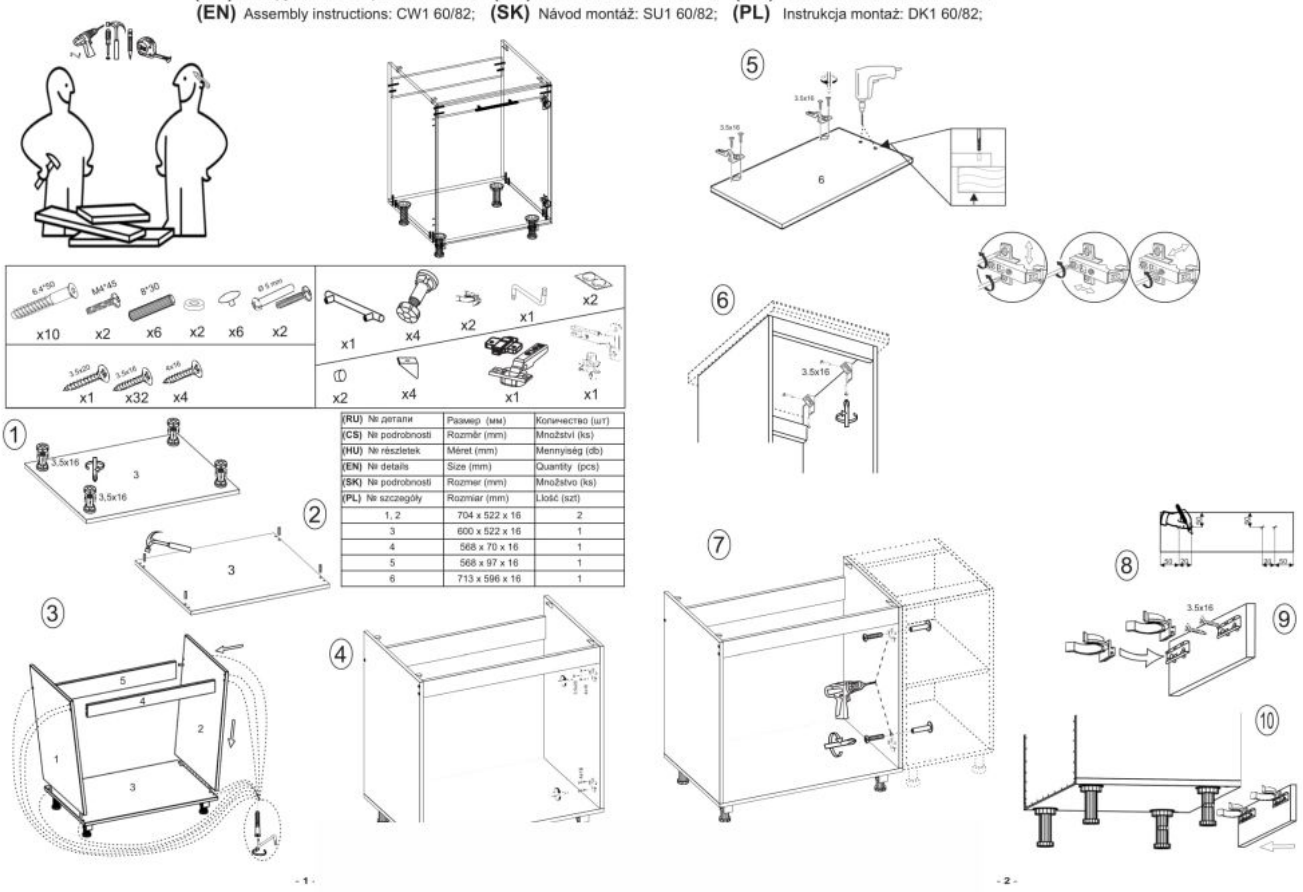

(RU) № детали	Размер (мм)	Количество (шт)
(CS) № podrobnosti	Rozměr (mm)	Množství (ks)
(HU) № részletek	Méret (mm)	Mennyiség (db)
(EN) № details	Size (mm)	Quantity (pcs)
(SK) № podrobnosti	Rozmer (mm)	Množstvo (ks)
(PL) № szczegóły	Rozmiar (mm)	Ilość (szt)
1, 2	704 x 522 x 16	2
3	600 x 522 x 16	1
4	568 x 70 x 16	1
5	568 x 97 x 16	1
6	713 x 596 x 16	1