Dane aktualne na dzień: 12-01-2026 06:31

Link do produktu: https://kaldekor.pl/amanda-2-260-kuchnia-akacja-cynamonowadab-navara-p-10269.html

AMANDA 2 260 - KUCHNIA - AKACJA CYNAMONOWA/DĄB NAVARA - Halmar

Nasza cena brutto	**1 649,00 zł**
Dostępność	**Dostępny**
Czas wysyłki	**48 godzin**
Numer katalogowy	**5905248104518**
Kod producenta	**V-PL-K-AMANDA 2 260 - A.CYN./D.NAVARA**
Kod EAN	**5905248104518**

Opis produktu

AMANDA 2 260 - KUCHNIA - AKACJA CYNAMONOWA/DĄB NAVARA - Halmar

Długość zestawu:

- szerokość: 260 cm
- głębokość: cm
- wysokość: cm

Kuchnia wykonana z materiału: 28 mm, podnośniki gazowe, kolory front akacja cynamonowa / dąb navara, korpus - wenge, blat - granit

Rodzaj:	zestaw kuchenny
Styl wykonania:	tradycyjny
Front kolor:	akacja
Korpus kolor:	wenge
Szerokość (Zakres):	260
Wysokość:	214
Głębokość:	60
Kolor:	akacja cynamonowa
Waga brutto:	140.000
Waga netto:	135.000
Objętość:	0.350
Jednostka miary:	szt.
Ilość w paczce:	1
Ilość paczek:	10
Paczka 1:	82.00 x 45.00 x 13.00, 21.40 KG
Paczka 2:	82.00 x 45.00 x 11.00, 19.30 KG
Paczka 3:	82.00 x 45.00 x 13.00, 23.80 KG
Paczka 4:	58.00 x 40.00 x 9.00, 9.50 KG
Paczka 5:	78.00 x 40.00 x 13.00, 15.90 KG
Paczka 6:	78.00 x 30.00 x 9.00, 10.30 KG
Paczka 7:	61.00 x 40.00 x 5.00, 5.60 KG
Paczka 8:	60.00 x 36.00 x 8.00, 8.30 KG

Paczka 9:	30.00 x 16.00 x 15.00, 3.00 KG
Paczka 10:	81.00 x 61.00 x 6.00, 15.80 KG

Instrukcja montażu kuchni Amanda 2 260 Kuchnia Akacja Cynamonowa
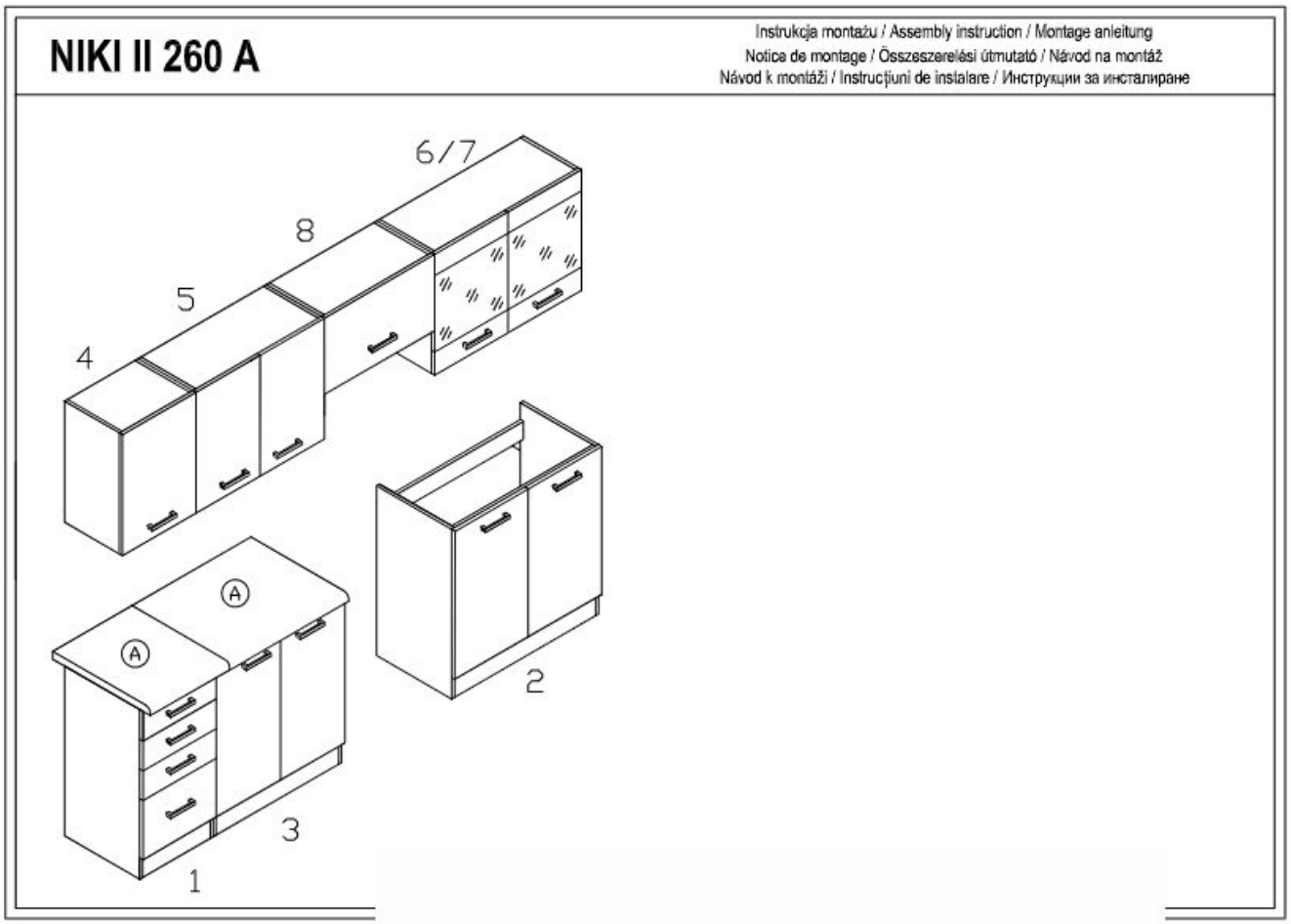
Instrukcja montażu kuchni Amanda 2 260 Kuchnia Akacja Cynamonowa Priede Arden